Brian James Cargo Connect Universalanhänger 476-5022-35-3-10, 5500

Carrello vettura

11.099,00 EUR

IVA deducibile

Veicolo:	Rimorchio nuovo
Numero ordine:	BJT-476-5022-35-3-10-BW-2023-01

Anno modello:	2023	Tappezzeria:	Altri
Garanzia:	Yes	Leergewicht/Masse:	900 kg
Länge:	7.040 mm	Breite:	2.320 mm
Höhe:	850 mm	Laderaum Länge:	5.500 mm
Laderaum Breite:	2.290 mm	Laderaum Höhe:	300 mm
Nutzlast:	2.600 kg	Zul. Gesamtgewicht:	3.500 kg
Anzahl Achsen:	3		

Equipaggiamento

- Dispositivo automatico
- Stabilizzatore
- Frenato
- Asse a molle di gomma
- Luci di ingombro
- Superficie di carico ribaltabile
- Zincatura a fuoco

Beschreibung und weitere Informationen

Hersteller: Brian James Trailers
Typ: Autotransportanhänger Cargo Connect 476-5022-35-3-10
Zul. Ges. Gewicht: 3500 kg, 3-Achser
Nutzlast: 2600 kg
Leergewicht: 900 kg
Kastenmaß: 5500 x 2290 x 300 mm
Bereifung: 195/55 R10C
Ladehöhe: 550 mm
Auffahrwinkel 5 Grad
inkl. Ersatzrad fertig montiert
inkl. Diebstahlsicherung
inkl. LED Beleuchtung

- Ausstattung nach Wunsch, Änderung nach Bedarf
- Viele Verzurrmöglichkeiten
- Netzhaken an der Unterseite
- V-Zugdeichsel Tauchbad feuerzinkt
- 13-poliger Stecker und Rückfahrscheinwerfer
- Stützrad
- Belastbare Ladefläche durch verstärkte Rahmenkonstruktion
- 18 mm Holzboden mit griffiger, rutschfester Oberfläche
- Schwerlast-Fahrwerk von ALKO mit abgedichteten Radlagern
- 5 Jahre Fahrgestell Garantie

folgende Optionen sind möglich:
- Hydraulikpumpe zum abkippen der Ladefläche
- Auffahrschienen verzinkt 1,80 m (mit und ohne Kippfunktion nutzbar)
- Auffahrschienen verzinkt 2,25 m (mit und ohne Kippfunktion nutzbar)
- Seilwinde inkl. Umlenkrolle
- Klapp Stützfüße
- Durchgehende kurze Stahlgitter Auffahrrampe (nur mit Kippfunktion nutzbar)
- Durchgehende hohe Stahlgitter Auffahrrampe (mit und ohne Kippfunktion nutzbar)
- Bordwände komplett ringsum
- Bordwandaufsatz komplett ringsum
- Stahlgitteraufsatz 72 cm höhe ringsum
- Radsperrbalken
- elektrische Seilwinde inkl. Fernbedienung

Preis inkl. Fahrzeugbrief (Zulassungsbescheinigung Teil II und COC Papiere)

Wir haben eine große Anzahl von Anhängern folgender Hersteller auf Lager:

Brenderup
Humbaur
Hapert
Brian James Trailers
Unsinn und
Neptun

Auf Wunsch erhalten sie von uns ein kostenloses Überführungskennzeichen. Wir reparieren Anhänger sämtlicher Hersteller. Weiteres Zubehör auf Anfrage.

Technische Änderungen, Preisänderungen und Irrtümer vorbehalten. Für Irrtümer und Druckfehler wird keine Haftung übernommen.

Weitere Informationen
Stützrad, Garanzia, Ausstattung nach Wunsch, Änderung nach Bedarf, Viele Verzurrmöglichkeiten, Netzhaken an

der Unterseite, V-Zugdeichsel Tauchbad feuerzinkt, 13-poliger Stecker und Rückfahrscheinwerfer, Belastbare Ladefläche durch verstärkte Rahmenkonstruktion, 18 mm holzboden mit griffiger, rutschfester Oberfläche, Schwerlast-Fahrwerk von ALKO mit abgedichteten Radlagern, 5 Jahre Fahrgestell Garantie

Finanziamento

Barzahlungspreis:	11.099 EUR	AutoEuropa Bank
Pagamento:	2.219,80 EUR	Zweigniederlassung der Volkswagen Bank GmbH
Tasso interesse:	5,99 %	Gifhorner Straße 57
Sollzinssatz p.a.:	5,83 %	38112 Braunschweig
Sollzinsart:	Gebunden	
Durata:	36 Mesi	
Nettokreditbetrag:	8.879,20 EUR	
Credito totale:	9.883,12 EUR	Hierbei handelt es sich um ein
Valore residuo:	2.219,80 EUR	repräsentatives Finanzierungsbeispiel
Rata mensile:	212,87 EUR	gemäß § 6a Abs. 3 PAngV.

Dati di contatto

Anhänger Center Neu-Ulm
Reuttier Straße 106
89231 Neu-Ulm

Tel. 0731 7290686
Fax. 0731 7290687

info@mulj.de
http://www.mulj.de

Unsere Öffnungszeiten:
Mo.-Fr. 9:00 -12:30 Uhr und 13:30 bis 18:00 Uhr, Sa. 9:00 bis 12:00 Uhr

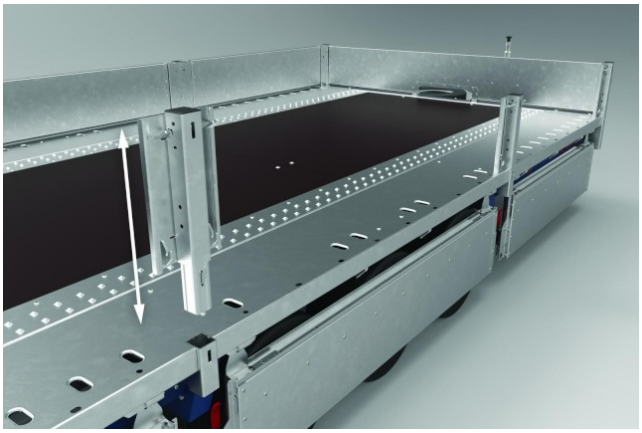

CARGO CONNECT

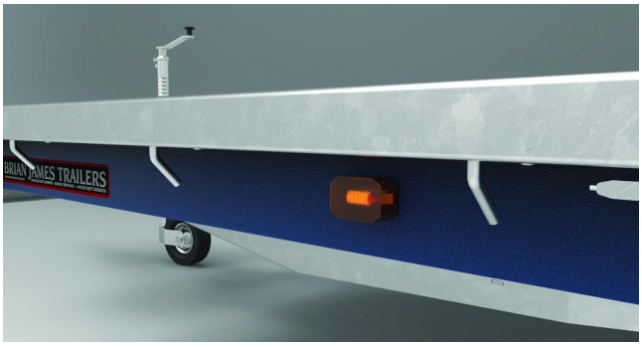
BRIAN JAMES TRAILERS

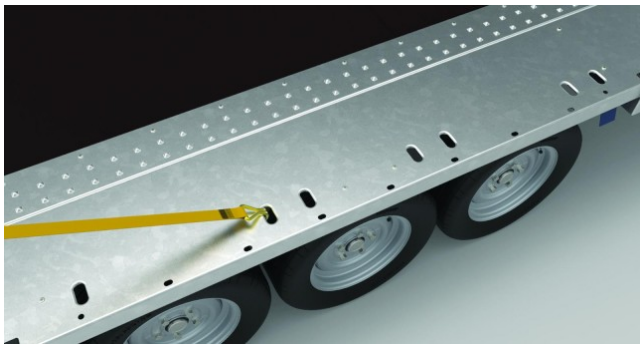

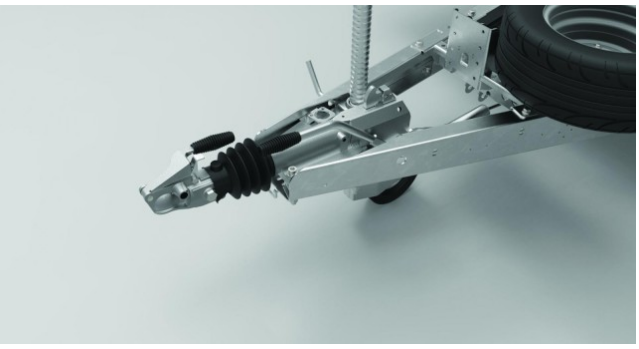

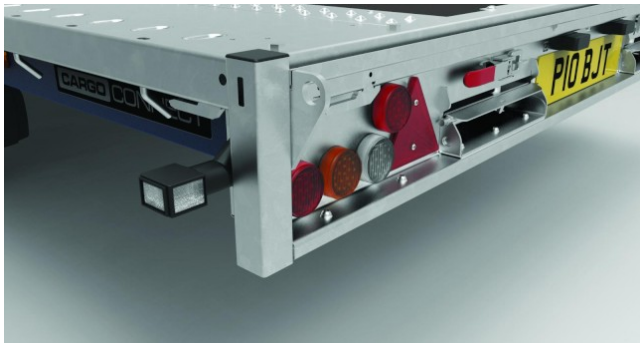
CARGO
P10 BJT

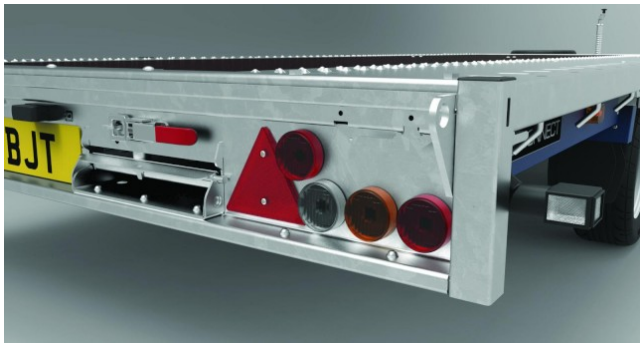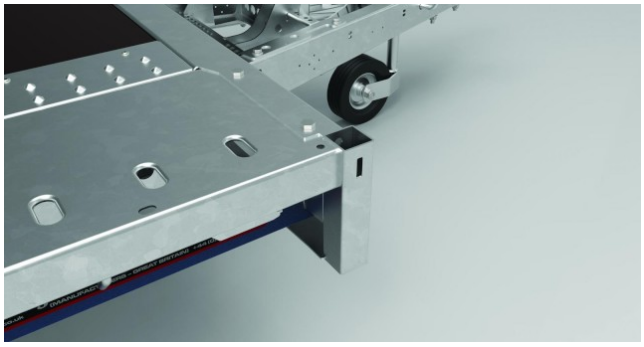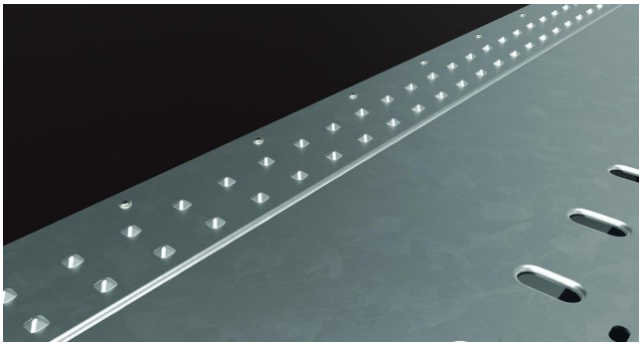
BJT