Brian James Cargo Connect Universalanhänger 476-5022-35-3-10, 5500

Car trailer

11.099,00 EUR

Deductible VAT

Vehicle:	trailer new
Order number:	BJT-476-5022-35-3-10-BW-2023-01

Model year:	2023	Upholstery:	Other
Warranty:	Yes	Empty weight:	900 kg
Length:	7.040 mm	Breadth:	2.320 mm
Height:	850 mm	Loading lenght:	5.500 mm
Loading breadth:	2.290 mm	Loading height:	300 mm
Payload:	2.600 kg	Gross vehicle weight:	3.500 kg
Number axle:	3		

Equipment components

- Automatic brake anti-block device
- Stabilizer
- braked
- Rubber spring axle
- Running lights
- Tippable cargo area
- Galvanizing

Beschreibung und weitere Informationen

Hersteller: Brian James Trailers
Typ: Autotransportanhänger Cargo Connect 476-5022-35-3-10
Zul. Ges. Gewicht: 3500 kg, 3-Achser
Nutzlast: 2600 kg
Leergewicht: 900 kg
Kastenmaß: 5500 x 2290 x 300 mm
Bereifung: 195/55 R10C
Ladehöhe: 550 mm
Auffahrwinkel 5 Grad
inkl. Ersatzrad fertig montiert
inkl. Diebstahlsicherung
inkl. LED Beleuchtung

- Ausstattung nach Wunsch, Änderung nach Bedarf
- Viele Verzurrmöglichkeiten
- Netzhaken an der Unterseite
- V-Zugdeichsel Tauchbad feuerzinkt
- 13-poliger Stecker und Rückfahrscheinwerfer
- Stützrad
- Belastbare Ladefläche durch verstärkte Rahmenkonstruktion
- 18 mm Holzboden mit griffiger, rutschfester Oberfläche
- Schwerlast-Fahrwerk von ALKO mit abgedichteten Radlagern
- 5 Jahre Fahrgestell Garantie

folgende Optionen sind möglich:
- Hydraulikpumpe zum abkippen der Ladefläche
- Auffahrschienen verzinkt 1,80 m (mit und ohne Kippfunktion nutzbar)
- Auffahrschienen verzinkt 2,25 m (mit und ohne Kippfunktion nutzbar)
- Seilwinde inkl. Umlenkrolle
- Klapp Stützfüße
- Durchgehende kurze Stahlgitter Auffahrrampe (nur mit Kippfunktion nutzbar)
- Durchgehende hohe Stahlgitter Auffahrrampe (mit und ohne Kippfunktion nutzbar)
- Bordwände komplett ringsum
- Bordwandaufsatz komplett ringsum
- Stahlgitteraufsatz 72 cm höhe ringsum
- Radsperrbalken
- elektrische Seilwinde inkl. Fernbedienung

Preis inkl. Fahrzeugbrief (Zulassungsbescheinigung Teil II und COC Papiere)

Wir haben eine große Anzahl von Anhängern folgender Hersteller auf Lager:

Brenderup
Humbaur
Hapert
Brian James Trailers
Unsinn und
Neptun

Auf Wunsch erhalten sie von uns ein kostenloses Überführungskennzeichen. Wir reparieren Anhänger sämtlicher Hersteller. Weiteres Zubehör auf Anfrage.

Technische Änderungen, Preisänderungen und Irrtümer vorbehalten. Für Irrtümer und Druckfehler wird keine Haftung übernommen.

Weitere Informationen
Stützrad, Warranty, Ausstattung nach Wunsch, Änderung nach Bedarf, Viele Verzurrmöglichkeiten, Netzhaken an

der Unterseite, V-Zugdeichsel Tauchbad feuerzinkt, 13-poliger Stecker und Rückfahrscheinwerfer, Belastbare Ladefläche durch verstärkte Rahmenkonstruktion, 18 mm holzboden mit griffiger, rutschfester Oberfläche, Schwerlast-Fahrwerk von ALKO mit abgedichteten Radlagern, 5 Jahre Fahrgestell Garantie

Financing example

Barzahlungspreis:	11.099 EUR	AutoEuropa Bank
Payment:	2.219,80 EUR	Zweigniederlassung der Volkswagen Bank GmbH
Interest rate:	5,99 %	Gifhorner Straße 57
Sollzinssatz p.a.:	5,83 %	38112 Braunschweig
Sollzinsart:	Gebunden	
Duration:	36 Months	
Nettokreditbetrag:	8.879,20 EUR	
Total credit:	9.883,12 EUR	Hierbei handelt es sich um ein
Residual value:	2.219,80 EUR	repräsentatives Finanzierungsbeispiel
Monthly rate:	212,87 EUR	gemäß § 6a Abs. 3 PAngV.

Contact data

Anhänger Center Neu-Ulm
Reuttier Straße 106
89231 Neu-Ulm

Tel. 0731 7290686
Fax. 0731 7290687

info@mulj.de
http://www.mulj.de

Unsere Öffnungszeiten:
Mo.-Fr. 9:00 -12:30 Uhr und 13:30 bis 18:00 Uhr, Sa. 9:00 bis 12:00 Uhr

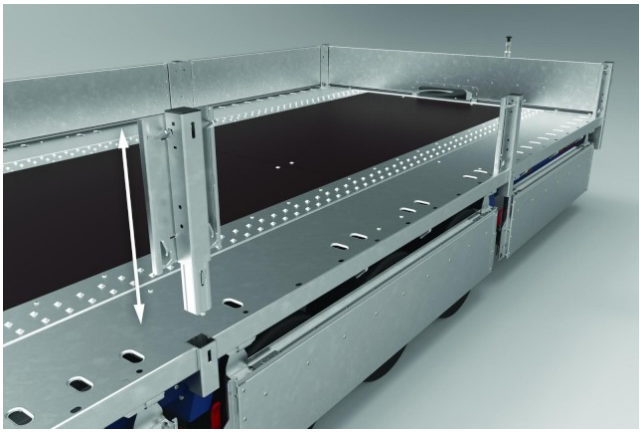

CARGO CONNECT

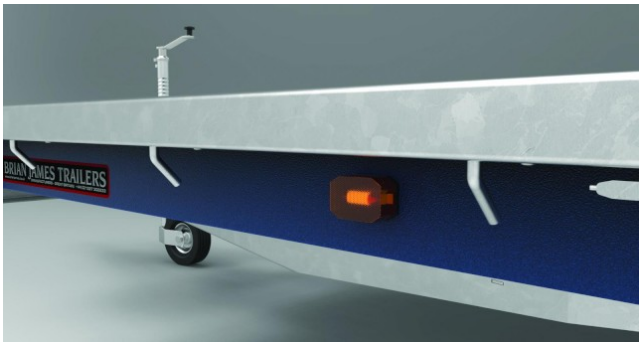
BRIAN JAMES TRAILERS

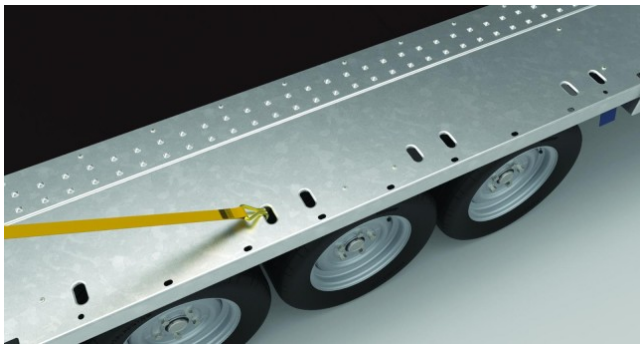

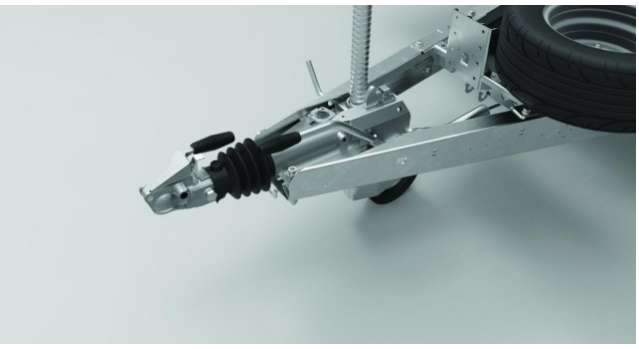

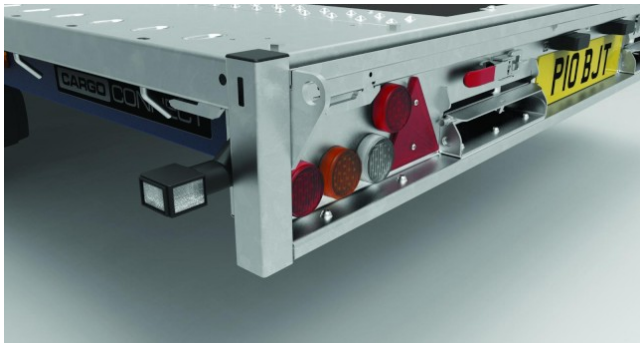
P10 BJT

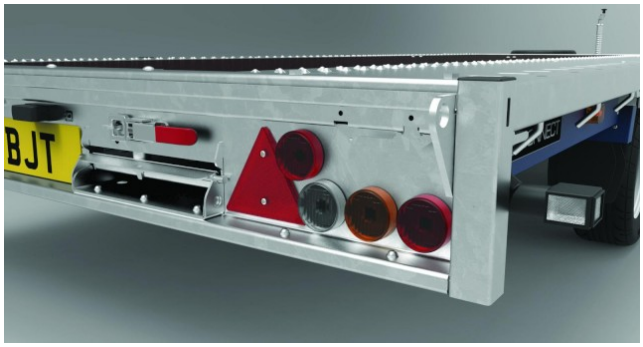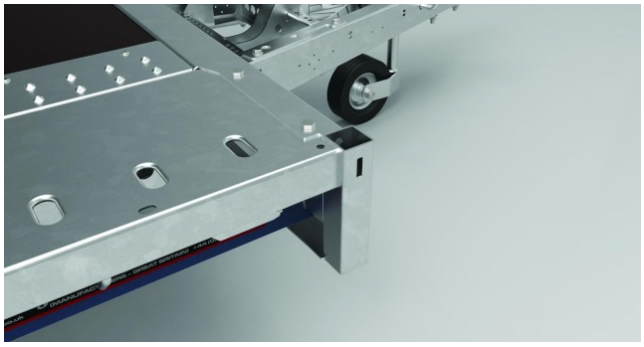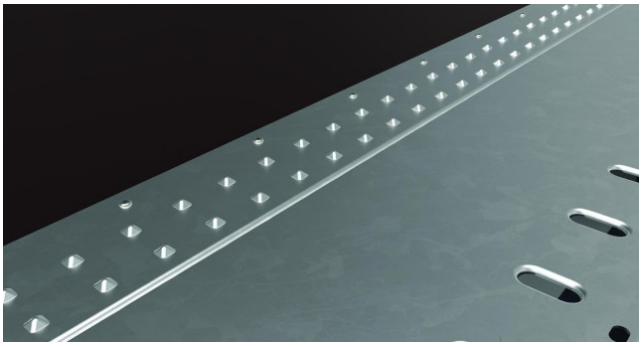
BJT