# Brian James Cargo Connect Universalanhänger 476-5021-35-2-12, 5000

PKW - Anhänger

## 8.550,00 EUR

MwSt. ausweisbar

| | |
|---|---|
| Kategorie: | Anhänger neu |
| Auftragsnummer: | BJT-476-5021-35-2-12-2023-01 |

| | | | |
|---|---|---|---|
| Modelljahr: | 2023 | Polsterung: | Sonstige |
| Garantie: | Ja | Leergewicht/Masse: | 800 kg |
| Länge: | 6.540 mm | Breite: | 2.170 mm |
| Höhe: | 600 mm | Laderaum Länge: | 5.000 mm |
| Laderaum Breite: | 2.150 mm | Nutzlast: | 2.700 kg |
| Zul. Gesamtgewicht: | 3.500 kg | Anzahl Achsen: | 2 |

**Fahrzeugausstattung**

- Rückfahrautomatik
- Stützrad
- gebremst
- Gummifederachse
- Begrenzungsleuchten
- Ladefläche kippbar
- Feuerverzinkung

**Beschreibung und weitere Informationen**

Hersteller: Brian James Trailers
Typ: Autotransportanhänger Cargo Connect 476-5021-35-2-12
Zul. Ges. Gewicht: 3500 kg, 2-Achser
Nutzlast: 2700 kg
Leergewicht: 800 kg
Kastenmaß: 5000 x 2150 mm
Bereifung: 195/60 R12C
Ladehöhe: 600 mm
Auffahrwinkel 5 Grad
inkl. Ersatzrad fertig montiert
inkl. Diebstahlsicherung
inkl. LED Beleuchtung

- Ausstattung nach Wunsch, Änderung nach Bedarf
- Viele Verzurrmöglichkeiten
- Netzhaken an der Unterseite
- V-Zugdeichsel Tauchbad feuerzinkt
- 13-poliger Stecker und Rückfahrscheinwerfer
- Stützrad
- Belastbare Ladefläche durch verstärkte Rahmenkonstruktion
- 18 mm Holzboden mit griffiger, rutschfester Oberfläche
- Schwerlast-Fahrwerk von ALKO mit abgedichteten Radlagern
- 5 Jahre Fahrgestell Garantie

folgende Optionen sind möglich:
- Hydraulikpumpe zum abkippen der Ladefläche
- Auffahrschienen verzinkt 1,80 m (mit und ohne Kippfunktion nutzbar)
- Auffahrschienen verzinkt 2,25 m (mit und ohne Kippfunktion nutzbar)
- Seilwinde inkl. Umlenkrolle
- Klapp Stützfüße
- Durchgehende kurze Stahlgitter Auffahrrampe (nur mit Kippfunktion nutzbar)
- Durchgehende hohe Stahlgitter Auffahrrampe (mit und ohne Kippfunktion nutzbar)
- Bordwände komplett ringsum
- Bordwandaufsatz komplett ringsum
- Stahlgitteraufsatz 72 cm höhe ringsum
- Radsperrbalken
- elektrische Seilwinde inkl. Fernbedienung

Preis inkl. Fahrzeugbrief (Zulassungsbescheinigung Teil II und COC Papiere)

Wir haben eine große Anzahl von Anhängern folgender Hersteller auf Lager:

Brenderup
Humbaur
Hapert
Brian James Trailers

Auf Wunsch erhalten sie von uns ein kostenloses Überführungskennzeichen. Wir reparieren Anhänger sämtlicher Hersteller. Weiteres Zubehör auf Anfrage.

Technische Änderungen, Preisänderungen und Irrtümer vorbehalten. Für Irrtümer und Druckfehler wird keine Haftung übernommen.

**Weitere Informationen**
Stützrad, Garantie, Ausstattung nach Wunsch, Änderung nach Bedarf, Viele Verzurrmöglichkeiten, Netzhaken an der Unterseite, V-Zugdeichsel Tauchbad feuerzinkt, 13-poliger Stecker und Rückfahrscheinwerfer, Belastbare

Ladefläche durch verstärkte Rahmenkonstruktion, 18 mm holzboden mit griffiger, rutschfester Oberfläche, Schwerlast-Fahrwerk von ALKO mit abgedichteten Radlagern, 5 Jahre Fahrgestell Garantie

**Finanzierungsbeispiel**

| | | |
|---|---|---|
| Barzahlungspreis: | 8.550 EUR | AutoEuropa Bank |
| Anzahlung: | 1.710,00 EUR | Zweigniederlassung der Volkswagen Bank GmbH |
| Effektiver Jahreszins: | 5,99 % | Gifhorner Straße 57 |
| Sollzinssatz p.a.: | 5,83 % | 38112 Braunschweig |
| Sollzinsart: | Gebunden | |
| Laufzeit: | 36 Monate | |
| Nettokreditbetrag: | 6.840,00 EUR | |
| Bruttokreditbetrag: | 7.613,28 EUR | Hierbei handelt es sich um ein |
| Schlussrate: | 1.710,00 EUR | repräsentatives Finanzierungsbeispiel |
| Monatliche Rate: | 163,98 EUR | gemäß § 6a Abs. 3 PAngV. |

**Kontaktdaten**


**Anhänger Center Neu-Ulm**
Reuttier Straße 106
89231 Neu-Ulm

Tel. 0731 7290686
Fax. 0731 7290687

info@mulj.de
http://www.mulj.de


Unsere Öffnungszeiten:
Mo.-Fr. 9:00 -12:30 Uhr und 13:30 bis 18:00 Uhr, Sa. 9:00 bis 12:00 Uhr

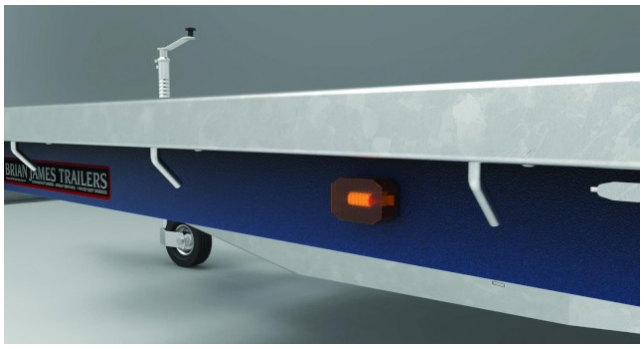
BRIAN JAMES TRAILERS

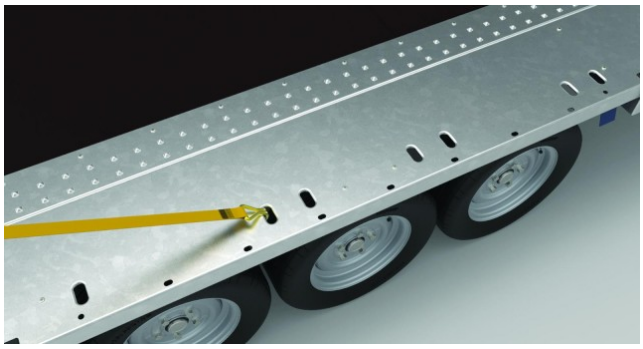

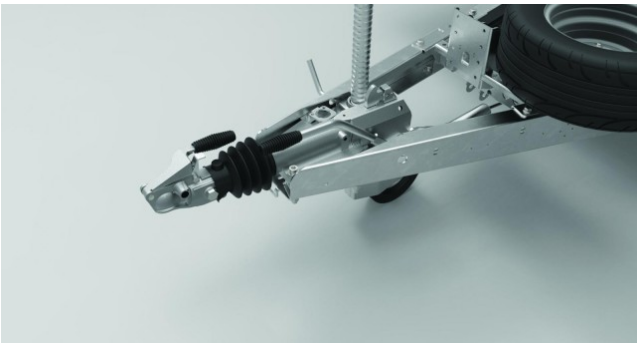

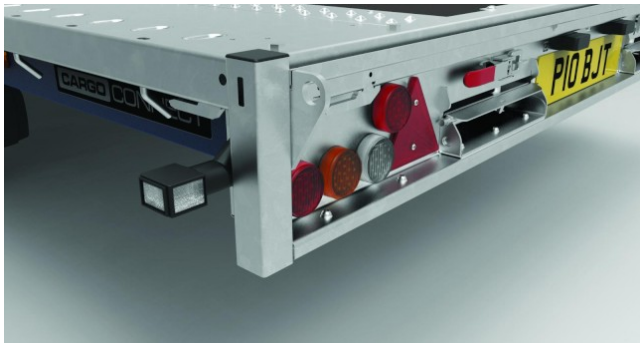
P10 BJT

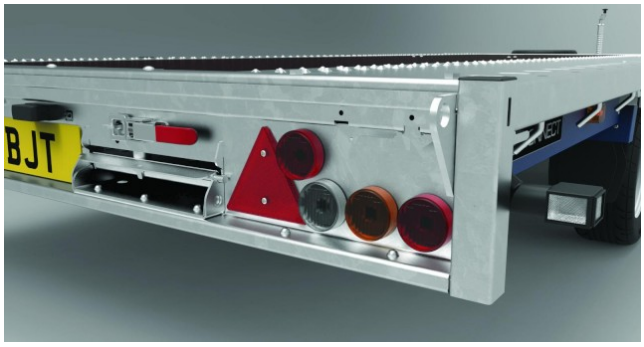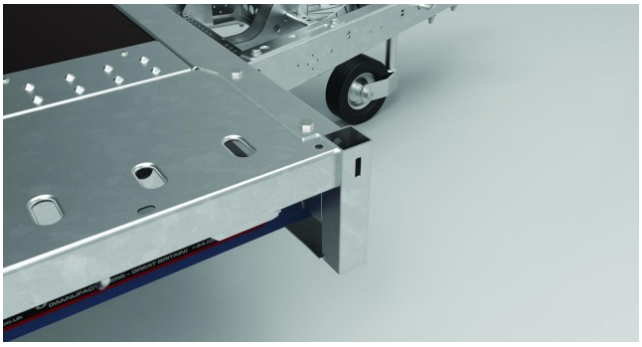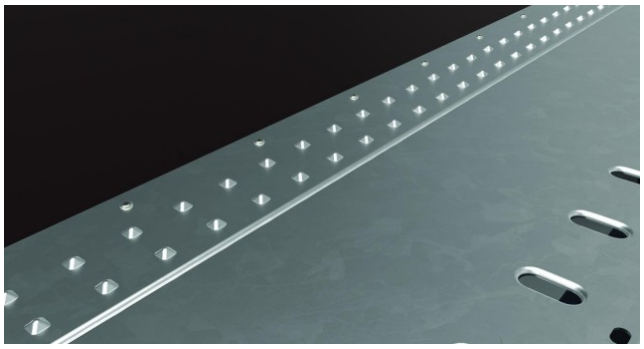
BJT